FORNI

SLM 7 PPP ED

ACCIAIO INOX

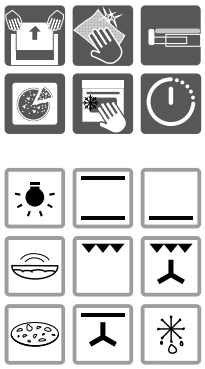

COTTURA 300°C E PIZZA STONE

PIATTO DOLCI

LIEVITAZIONE 40°C

Programmatore di **fine cottura 120'**
Manopole finitura **soft touch** e **metallo spazzolato**
Forno **elettrico multifunzione** in classe A (9F)
Funzione **pizza 300°C -** Funzione **lievitazione 40°C**
Funzione ECO
Luce alogena
Ventilazione tangenziale di raffreddamento
Porta **triplo vetro** con vetri interni estraibili
Accessori: **pizza stone**, **piatto dolci**, **guide telescopiche**,
2 griglie, leccarda
Cavità 59 litri con telai laterali

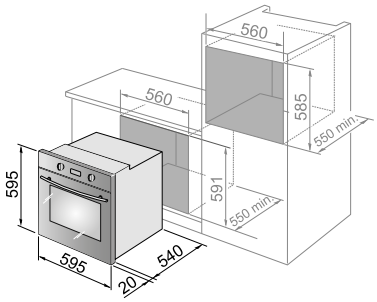

ELETTRICO MULTIFUNZIONE 60 CM

ELETTRICO MULTIFUNZIONE 60 CM

SLM 7 BBQ ED

ACCIAIO INOX

TERMOVENTILATA 3D

GIRARROSTO

ACCESSORIO GRIGLIATURA
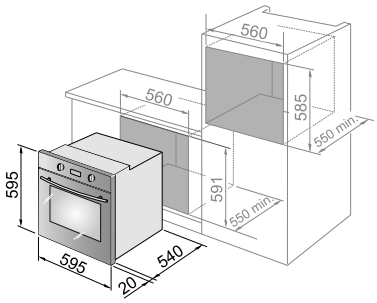
Programmatore di **fine cottura 120'**
Manopole finitura **soft touch** e **metallo spazzolato**
Forno **elettrico multifunzione** in classe A **(9F)**
Funzione **termoventilata 3D -** Funzione ECO
Girarrosto
Luce alogena
Ventilazione tangenziale di raffreddamento
Porta doppio vetro con vetro interno estraibile
Accessori: **guide telescopiche**, **accessorio per grigliatura**,
filtro grassi, griglia, leccarda
Cavità 59 litri con telai laterali