Lunar Grey | 116.0541.743

FAMIGLIA : **Forni** | SERIE : **Maris Free by Dror** | MODELLO : **MA 82 M LG/F** | PRODUCT LINES : **Maris** | FINITURA : **Lunar Grey**

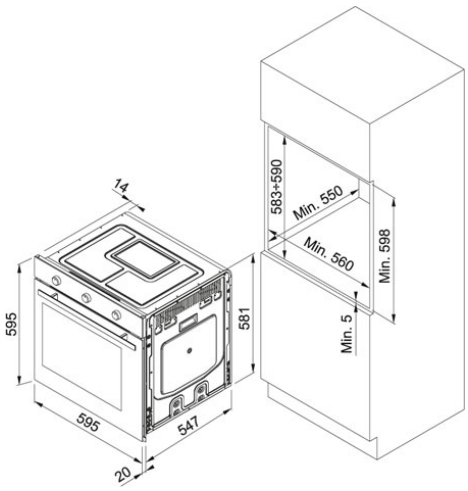

DATI TECNICI

Classe Energetica	A
Potenza Massima	2.9-KW
Tipo di controllo	Manuali
Numero Funzioni	9
Illuminazione	2x-Lateral lamps
Vetri	3
Programmatore	fine cottura
Capacità	74 litri
In dotazione	1 leccarda, 1 leccarda profonda, 1 griglie

FUNZIONI

Classe di efficienza energetica A	Aqua Clean
	Muffola 74