SIEMENS

iQ300
KI86VVF30
Frigorifero combinato
Porta con cerniera piatta

A++

frigo da incasso in classe A++ e 3 pratici cassetti freezer Fresh Box

- ✓ Classe A++
- ✓ bigBox per spazio extra per cibi congelati
- ✓ Zona varioZone: tutti i casetti e i ripiani sono removibili

Caratteristiche

Dati tecnici

Tipologia costruttiva del prodotto : Da incasso
Porta pannellabile : Impossibile
Altezza (mm) : 1772
Larghezza del prodotto (mm) : 541
Profondità del prodotto (mm) : 545
Dimensioni del vano per l'installazione (AxLxP) (mm) : 1775.0 x 560 x 550
Peso netto (kg) : 64,0
Dati nominali collegamento elettrico (W) : 90
Corrente (A) : 10
Cerniera porta : Reversibile a destra
Tensione (V) : 220-240
Frequenza (Hz) : 50
Certificati di omologazione : VDE
Lunghezza del cavo di alimentazione elettrica (cm) : 230
Autonomia di conservazione senza energia elettrica (h) : 24
Numero di compressori : 1
Numero di sistemi indipendenti di raffreddamento : 1
Ventilatore interno comparto frigorifero : no
Porta/e reversibile/i : sì
Numero di ripiani regolabili nel compartimento frigorifero : 3
Ripiani per le bottiglie : no
Codice EAN : 4242003674901
Marca : Siemens
Nome prodotto / codice commerciale : KI86VVF30
Classe di efficienza energetica - nuova (2010/30/EC) : A++
Consumo di energia annuale (kWh/anno) - nuova (2010/30/EC) : 231
Capacità netta del frigorifero (l) - nuovo (2010/30/EC) : 191
Capacità netta del congelatore (l) - nuovo (2010/30/EC) : 76
Sistema No Frost : No
Tempo di risalita della temperatura (h) : 24
Capacità di congelamento (kg/24h) - nuovo (2010/30/EC) : 4
Classe climatica : SN-T
Rumorosità (db(A) re 1 pW) : 38
Tipo di installazione : Totalmente integrato

Accessori integrati

1 x Vaschetta cubetti ghiaccio
2 x Accumulatore di freddo
2 x Portauova

4 242003 674901

iQ300
KI86VVF30
Frigorifero combinato
Porta con cerniera piatta

Caratteristiche

Informazioni generali

- VitaControl - temperatura costante grazie ad un sistema intelligente di sensori
- Controllo elettronico a LED
- Capacità netta totale 267 litri
- Tasto "Super" per congelamento intensivo con spegnimento automatico

VANO FRIGORIFERO

- 1 Fresh box
- 4 ripiani in vetro infrangibile di cui 3 regolabili in altezza
- Controporta con 4 balconcini
- Illuminazione interna a LED

VANO CONGELATORE**

- 3 cassetti trasparenti
- Ripiani in vetro infrangibile removibili per creare una zona unica extra spazio

Dati etichetta energetica.

- Classe di efficienza energetica: A++
- Consumo energetico: 231 kWh/anno basato sui risultati di prove standard per 24 ore. Il consumo effettivo dipende dalla modalità di utilizzo dell'apparecchio e dal luogo in cui è installato.
- Capacità netta frigorifero 191 litri
- Capacità netta congelatore**** : 76 litri
- Autonomia di conservazione senza energia elettrica: 24 h
- Capacità di congelamento: 3.5 kg in 24 h
- Classe climatica SN-T
- Livello sonoro: 38 db(A) re 1 pW

INFORMAZIONI TECNICHE

- Cerniere a destra, reversibili
- Dimensioni in cm (hxlxp) 177 x 54 x 55
- Dimensioni nicchia in cm (hxlxp): 178 x 56 x 55

ACCESSORI

- 1 x Vaschetta cubetti ghiaccio, 2 x Accumulatore di freddo, 2 x Portauova

iQ300
KI86VVF30
Frigorifero combinato
Porta con cerniera piatta

Disegni quotati

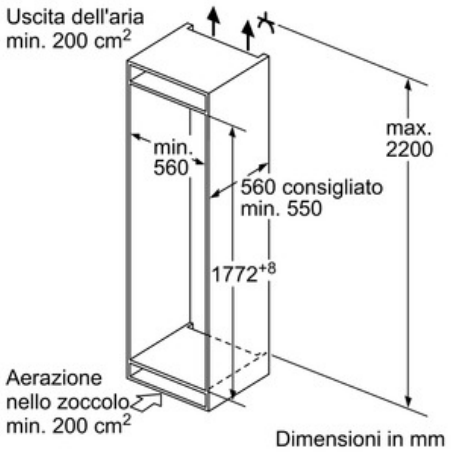

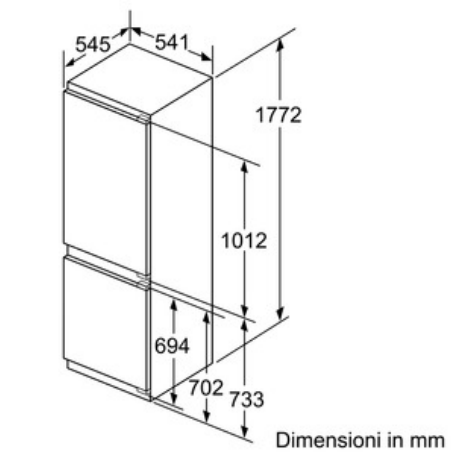

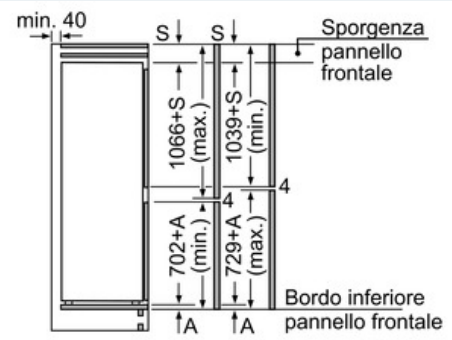

Le dimensioni delle ante del mobile indicate valgono per uno spazio tra le ante di 4 mm.
Dimensioni in mm