PKLL 751 T/IX/HAR

12NC: F100620

Codice EAN: 8050147006207

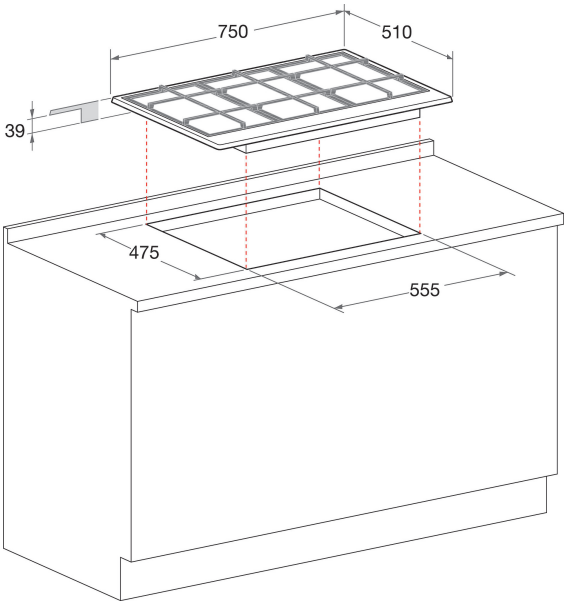

CARATTERISTICHE PRINCIPALI

Linea prodotto	Piano cottura
Tipologia costruttiva del prodotto	Da incasso
Tipo di controllo	Meccanico
Tipologia dei dispositivi di controllo e segnalazione	Manopola
Numero di bruciatori a gas	5
Numero di punti cottura elettrici	-
Numero di piastre elettriche	-
Numero di piastre radianti	-
Numero di piastre alogene	-
Numero di piastre a induzione	-
Numero di scaldavivande elettrici	-
Ubicazione del cruscotto	Frontale
Principale materiale della superficie	Stainless Steel and Glass
Colore principale	Inox
Dati nominali collegamento elettrico	5.75
Dati nominali collegamento gas	10500
Corrente	-
Tensione	220-240
Frequenza	50/60
Lunghezza del cavo di alimentazione elettrica	-
Tipo di spina	No
Collegamento gas	Non disponibile
Larghezza del prodotto	750
Altezza del prodotto	33
Profondità del prodotto	510
Altezza minima della nicchia	-
Larghezza minima della nicchia	555
Profondità della nicchia	475
Peso netto	14.3
Programmi automatici	No

SPECIFICHE TECNICHE

Indicatore accensione	No
Indicatore accensione piastra	0
Tipo di regolazione	Triple ring
Tipo di coperchio	Nessuno
Indicatore di calore residuo	Nessuno
Interruttore principale acceso/spento	No
Dispositivo di sicurezza	No
Timer elettronico	No

PRESTAZIONI

Funzionamento	Gas