Forni

Forno CombiSteam

EOB6541BFS

Codice EAN: 7332543622184

8 funzioni di cui 1 combinata a vapore

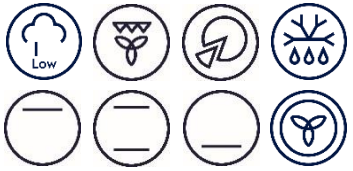

Multiotto con **funzione combinata a vapore**
8 funzioni di cui **1 a vapore** (25%)
(25% umidità bassa)
InfiSpace® - vano cottura XL
Teglia InfiSpace® - 25% più grande
Programmatore inizio-fine cottura
con display digitale
Manopole push/pull
Ventilazione radiale di raffreddamento
CoolDoor (vetri termoriflettenti)
Cavità con smalto "Clear'n Clean"
Funzione Aqua Cleaning
Controporta liscia con vetri estraibili
Luce alogena
1 leccarda - 1 griglia - 1 lamiera dolci
Classe energetica **A**
Estetica inox antimpronta

Molto più che gustoso. Straordinario.

Cottura più gustosa
Abbina vapore e calore per esaltare il sapore naturale e il gusto del cibo.

Cottura più sana
Cuocendo a vapore il cibo non perde vitamine, elementi nutritivi e sali minerali.

Cottura più rapida
Riduce i tempi di cottura fino al 20%: cottura veloce, comoda e versatile.

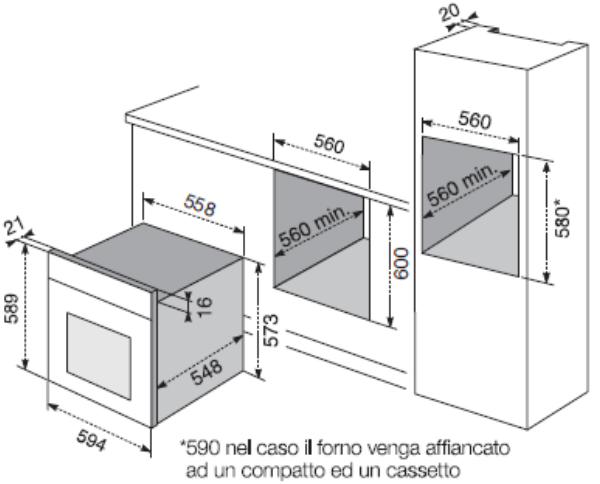

Dati tecnici

Classe di efficienza energetica A
Consumo energia convezione naturale 0,93 kWh
Consumo energia convezione forzata 0,85 kWh
Volume utile vano forno 72 litri
Temperatura min. 50° C e max. 275° C
Potenza massima assorbita 2,78 kW

Peso lordo 33,10 kg
Peso netto 31,90 kg
Dimensioni imballo L.62,5 x H.65,5 x P.66,5 cm

Electrolux