LIT60443BW Piani di cottura

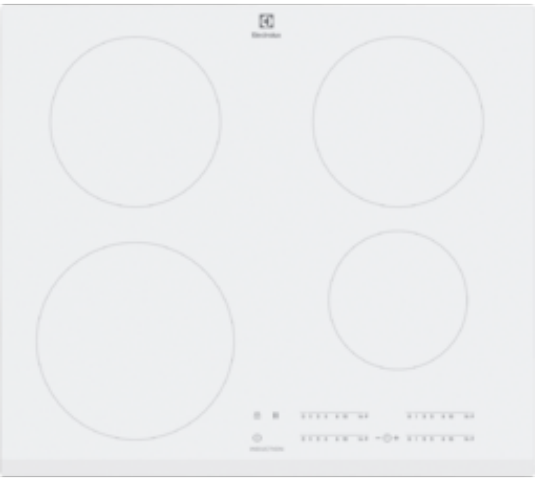

Distribuzione del calore omogenea e precisa

L'induzione è l' alleato più affidabile e performante per la tua cucina, ideale per darti una mano nella preparazione di piatti ancora più deliziosi.

Trattamento EasyClean

Il trattamento EasyClean, assicura la massima facilità di pulizia e una costante brillantezza dell'acciaio, impedendo ai residui di cibo di attaccarsi. Per rimuovere rapidamente lo sporco, è sufficiente passare una spugna inumidita con acqua. La

Controllo elettronico con comandi Slider Touch

Con Slider Touch basta sfiorare i comandi per regolare la potenza erogata.

Più vantaggi :

• Connessione cappa-piano Hob2Hood

• Funzione potenza aggiuntiva

• Contaminuti

Caratteristiche :

• Vetroceramica ad induzione - 60 cm
•4 zone cottura ad induzione
•Controllo elettronico DirectAccess e display digitale
•4 zone di cottura
•Riscaldamento rapido automatico
•Blocco impostazioni di cottura
•Indicatore tempo di cottura trascorso
•Contaminuti
•Programmatore fine cottura
•Spie calore residuo
•Sicurezza bambini
•Spegnimento automatico temporizzato
•Assorbimento massimo regolabile da 1,5 a 7,2 kW
•Funzione potenza aggiuntiva
•Sistema di installazione facilitata Snap in

Specifiche tecniche :

• Modello : LIT60443BW
•Tipo di piano di cottura : Induzione
•Posizione del display : Frontali
•Potenza massima assorbita (kW) : 7200
•Product Partner Code : All Open
•Dimensioni piano (Larghezza x Profondità) : 590x520

Descrizione del
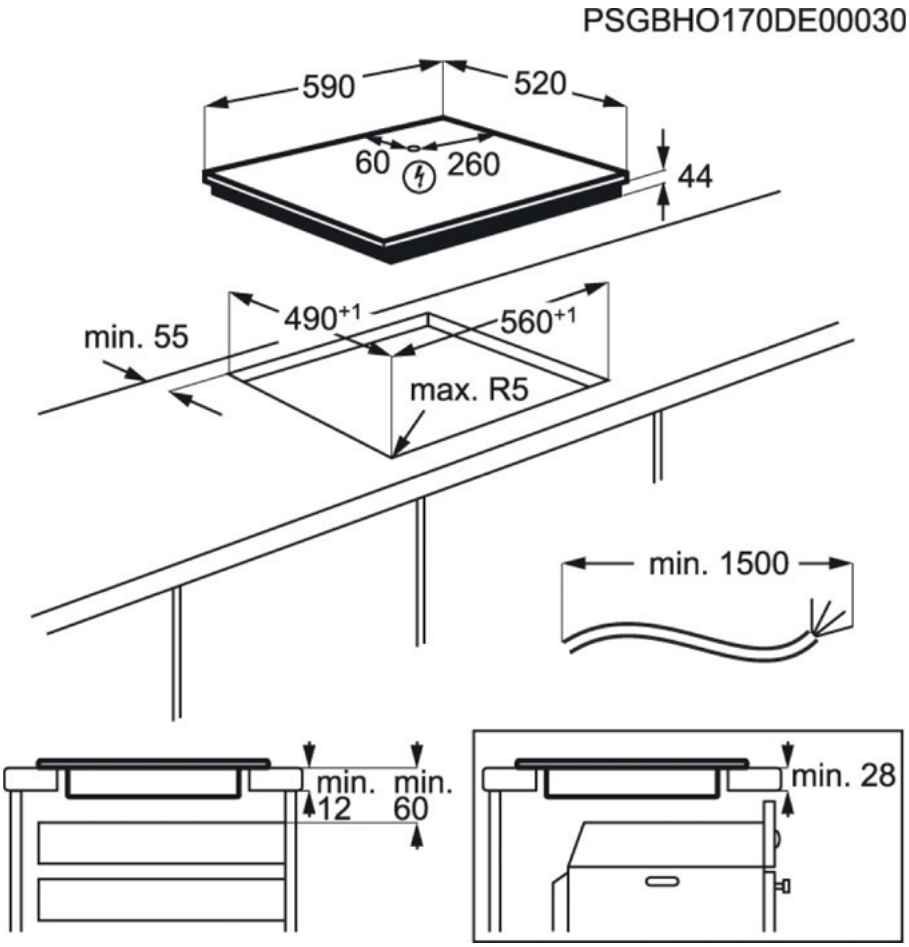
LIT60443BW Piani di cottura