PL5222B Novità

Lavastoviglie con frontalino a vista, 60 cm.
Classe A++

EAN13: 8017709246600

- **Sistema di lavaggio Orbitale**
- **5 programmi**
- Temperature di lavaggio: 50, 65, 70 °C
- **Pannello comandi bianco**
- **Comandi elettronici**
- **Opzione Partenza differita 3-6-9 ore con ammollo automatico**
- Spie esaurimento sale e brillantante
- Indicatore di fine ciclo con segnale acustico
- Cestelli grigi con inserti grigi
- Cestello superiore regolabile in altezza su 2 livelli, ad estrazione
- Cestello superiore con inserti fissi
- **Cestello inferiore con inserti fissi**
- Cestello inferiore con inserti rompigoccia
- **Stoviglie fino a 30 cm Ø**
- Terzo irroratore superiore singolo
- **Vasca e filtro in acciaio inox**
- **Cerniere bilancianti a fulcro fisso**
- Piedino posteriore regolabile frontalmente
- **Silenziosità: 49 dB(A) re 1 pW**

N.B. : pannello di copertura non fornito. Applicato a solo titolo illustrativo.

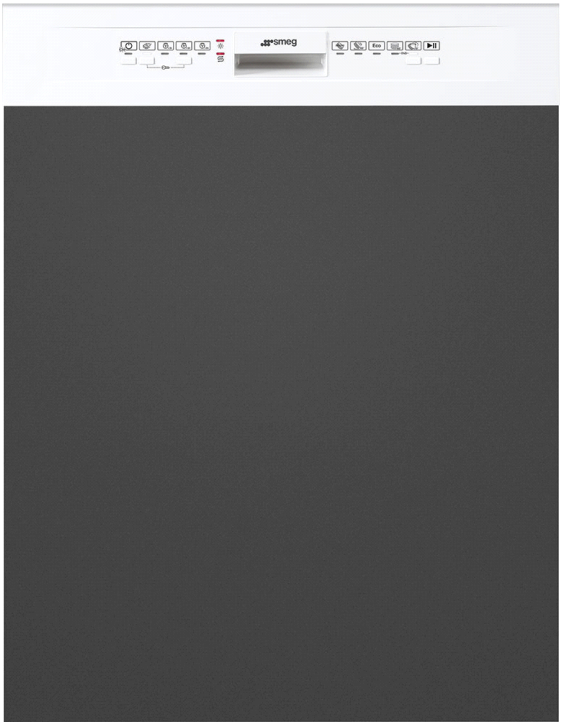

Funzioni prodotto

Plus e Opzioni

Programmi

Opzioni prodotto

- **KITPLV2** - Kit prolunga

Versioni

- **PL5222N** - Nero
- **PL5222X** - Inox antimpronta

SMEG S.p.A.
Via Leonardo da Vinci, 4
42016 Guastalla (RE)
Tel. 0522 821 1

PL5222B

incasso
frontalino a vista
60 cm
bianco
orbitale
classe energetica A++

Plus e Opzioni

A++:
Gli elettrodomestici Smeg consentono un notevole risparmio energetico ascrivibile in Classe A, A+, A++ e A+++, per ridurre i consumi, pur mantenendo la massima efficienza, e garantire il rispetto per l'ambiente.

Watersave:
E' un sistema di gestione dell'acqua che, garantendo i migliori risultati di lavaggio e i minori consumi di energia, consente di lavare un pieno carico con solo 12 litri di acqua.

13 coperti:
La gamma Smeg comprende lavastoviglie con capacità 7, 10, 12, 13 e 14 coperti a seconda dei modelli.

Delay timer:
Con l'opzione Delay timer è possibile posticipare la partenza del programma desiderato fino a 24h per programmare il funzionamento della lavastoviglie nella fascia oraria desiderata (es. notturna). Alla chiusura della porta la lavastoviglie eseguirà un prelavaggio, terminato il quale entrerà in funzione il "ritardo programma" impostato.

Flexi Tabs:
Ideale per i detergenti multi-funzione, l'opzione Flexi Tabs permette di ottimizzare il lavaggio della lavastoviglie sfruttando al meglio le proprietà delle pastiglie combinate.

Acquastop Totale:
Il dispositivo Acquastop Totale esclude la possibilità di allagamenti mediante un microinterruttore posto sotto la vasca che blocca istantaneamente l'ingresso dell'acqua nella macchina. Un'ulteriore sicurezza è garantita da una valvola posta sul tubo di carico che ne rileva eventuali perdite.

Sistema Orbitale:
Il Sistema Orbitale, è costituito da un doppio irroratore che, grazie a rotazioni sovrapposte e contemporanee, permette all'acqua di raggiungere uniformemente tutto lo spazio interno per risultati di lavaggio eccellenti.

Silenziosità a 49 dB (A):
Il livello di Silenziosità a 49 dB (A) è ottenuto grazie ad un eccellente isolamento e speciali dispositivi, studiati appositamente per attutire il suono generato durante il funzionamento della lavastoviglie. In gamma sono presenti modelli con vari livelli di silenziosità.

Programmi

Ammollo:
Il programma Ammollo è pensato per prelavare a freddo le pentole e le stoviglie, in attesa di un ulteriore e più approfondito lavaggio.

Eco:
Il programma Eco è adatto per lavare stoviglie normalmente sporche. Utilizzando il programma Eco sono garantite le migliori prestazioni in termini di efficienza energetica.

Normale:
Il programma Normale è indicato per stoviglie miste e pentole di uso quotidiano, senza particolari incrostazioni.

Quotidiano mezzo carico:
Il programma Quotidiano mezzo carico è studiato per lavare poche stoviglie normalmente sporche.

Ultraclean:

Il programma Ultraclean, terminando con un risciacquo antibatterico a 70°C, assicura un'azione battericida aggiuntiva e una profonda pulizia delle stoviglie.

SMEG S.p.A.
Via Leonardo da Vinci, 4
42016 Guastalla (RE)
Tel. 0522 821 1

PL5222B

incasso
frontalino a vista
60 cm
bianco
orbitale
classe energetica A++

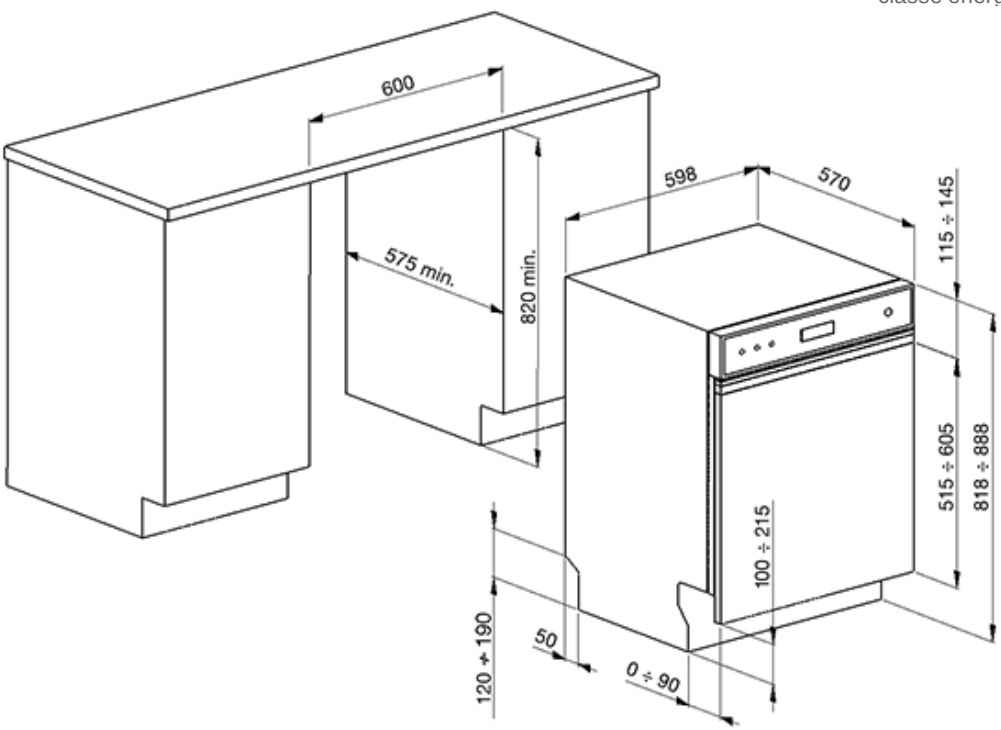

SMEG S.p.A.
Via Leonardo da Vinci, 4
42016 Guastalla (RE)
Tel. 0522 821 1