STE531 Novità

Lavastoviglie a scomparsa totale, 60 cm.
Classe A+

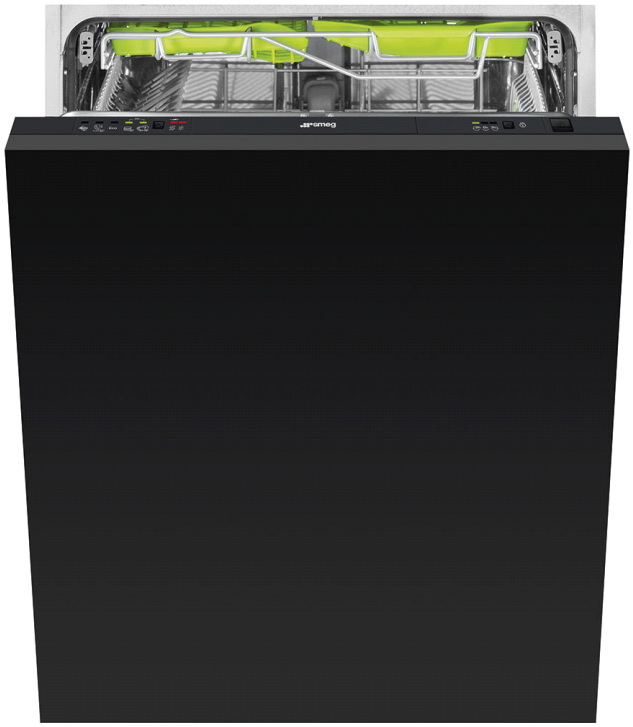

EAN13: 8017709248956

- Numero coperti: 13

Programmi / Funzioni

- Numero di programmi: 5
- Ammollo, Cristalli, ECO, Super, 1/2 Carico
- Temperature di lavaggio: 45°, 50°, 65°, 70 °C

Opzioni

- Opzione di partenza ritardata: 3-6-9 ore, con ammollo automatico

Cestelli

- Colore cestelli: Grigio
- Colore componentistica cestelli: Grigio
- Maniglia di presa in filo su cestello inferiore
- Terzo cestello superiore portaposate: Si, FlexiDuo
- Cestello superiore: Con inserti fissi
- Regolazione in altezza del cestello superiore: Su tre livelli
- Dimensioni massime piatto caricabile su cestello superiore: 18,5 cm
- Cestello inferiore: Con inserti fissi
- Cestello inferiore con inserti rompi-goccia
- Dimensioni massime piatto caricabile su cestello inferiore: 30 cm
- Colore Componenti Interni: Inserti rompigoggia Verdi, Placca regolazione su tre livelli secondo cesto Verde, Flexiduo Verde, Orbitale Verde
- Cestello portaposate: 13 coperti traslante

Caratteristiche Tecniche

- Comandi: Elettronici
- Indicatore on/off
- Indicatore esaurimento sale: Spia
- Indicatore brillantante: Spia
- Indicatore di fine ciclo: Segnale sonoro
- Sistema di lavaggio: Orbitale
- Terzo irroratore superiore: Singolo
- Decalcificatore: A regolazione elettronica
- Sistema protezione antiallagamento: Acquastop singolo
- Alimentazione acqua: Singola; acqua fredda/calda fino a 60°C - risparmio energetico con acqua calda fino al 35%
- Sistema di asciugatura: A condensazione naturale
- Materiale vasca: Acciaio inox
- Filtro: Acciaio inox
- Cerniere: Bilancianti a fulcro fisso
- Piedini regolabili: 7 cm, da 820 a 890 mm
- Piedino posteriore regolabile da davanti

Collegamento Elettrico

- Potenza installata: 1800 W

- Corrente: 10 A
- Tensione: 220-240 V
- Frequenza: 50 Hz

N.B.: pannello di copertura non fornito. Applicato a solo titolo illustrativo per foto

Funzioni prodotto

Programmi

Opzioni prodotto

- **KIT6CX** - Porta in acciaio inox satinato antimpronta con maniglia
- **KITPLV2** - Kit prolunga

SMEG S.p.A.
Via Leonardo da Vinci, 4
42016 Guastalla (RE)
Tel. 0522 821 1

smeg
tecnologia che arreda

STE531

incasso
scomparsa totale
60 cm
orbitale
classe energetica A+

SMEG S.p.A.
Via Leonardo da Vinci, 4
42016 Guastalla (RE)
Tel. 0522 821 1

STE531

incasso
scomparsa totale
60 cm
orbitale
classe energetica A+

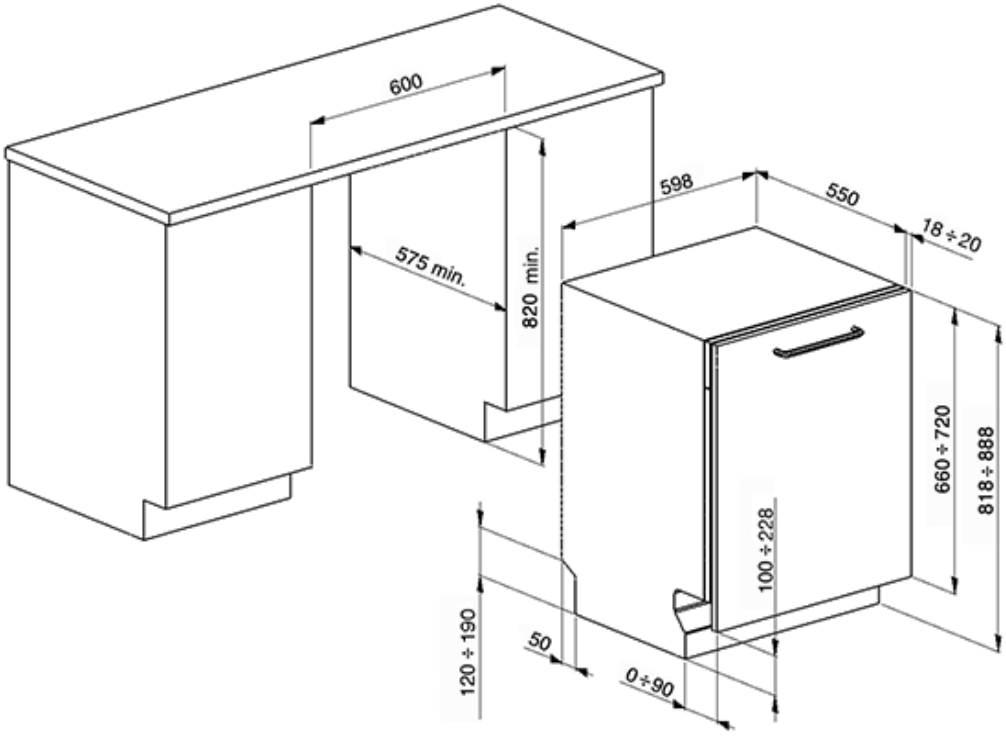

SMEG S.p.A.
Via Leonardo da Vinci, 4
42016 Guastalla (RE)
Tel. 0522 821 1