VELIS EVO PLUS

SMART MENU · SHOWER READY · FUNZIONE ECO EVO · ULTRASOTTILE · RESISTENZA SMALTATA ANTI-RUMORE · PROTEZIONE AL TITANIO · MULTIPOSIZIONE · DESIGN ITALIANO · SUPER SILENT

/ Design elegante ed esclusivo
/ Display TOUCH, multifunzione
/ Installazione Multi posizione H/V

/ Funzione Smart timer
/ Funzione ECO EVO
/ Funzione Shower Ready

/ Resistenza smaltata anti-rumore
/ Caldaia smaltata al titanio a 850°C
/ Doppio anodo di magnesio

/ Classe energetica B

CLASSE ENERGETICA

B

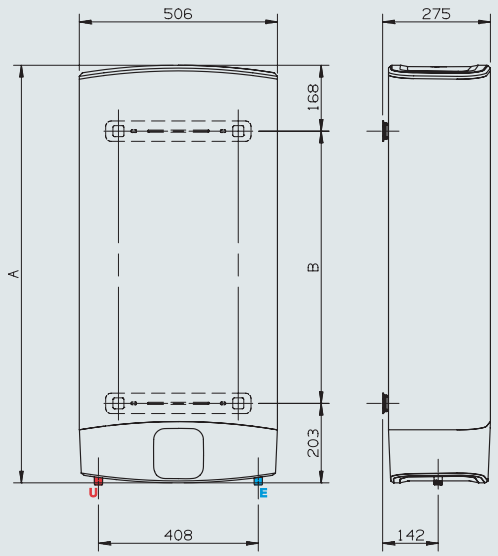

Installazione orizzontale con tubi idraulici a sinistra e tubi acqua fredda in basso

DATI TECNICI		50	80
Capacità	l	50	80
V40 (quantità di acqua miscelata a 40°C)*	l	80	125
Installazione		multiposizione (V/H)	multiposizione (V/H)
Potenza	kW	1,5	1,5
Voltaggio	V	230	230
Tempo di riscaldamento (ΔT=45°C)	h,min	1,30	2,15
Tempo necessario per la 1°doccia	min	50	50
Pressione massima di esercizio	bar	8	8
Temperatura massima di esercizio	°C	80	80
Peso	Kg	21,7	28,3
Protezione	IP	IPX4	IPX4

*Temperatura impostata di 65°C

DIMENSIONI DI INGOMBRO			
A	mm	776	1066
B	mm	405	695

VELIS EVO PLUS	50 EU	80 EU
ErP Classe energetica	B	B
Profilo di prelievo	M	M
CODICI	3626148	3626149
CODICE EAN	6927828017185	6927828017192

ACCESSORI	Codice	Codice EAN
Gruppo di sicurezza idraulico ½”	877084	5414849132092
Sifone 1”	877086	5414849132115

Descrizione	N° pezzi per pallet
VLS EVO PLUS 50	14
VLS EVO PLUS 80	14

LEGENDA
E Entrata acqua fredda G 1/2”
U Uscita acqua calda G 1/2”

NOTA: Il valore di capacità riportato in questo catalogo identifica la categoria di prodotto.
La capacità effettiva del prodotto è riportata nella relativa documentazione tecnica.