ARF 222/A+

12NC: 850322101100

Codice EAN: 8003437984938

IGNIS
L'idea intelligente.

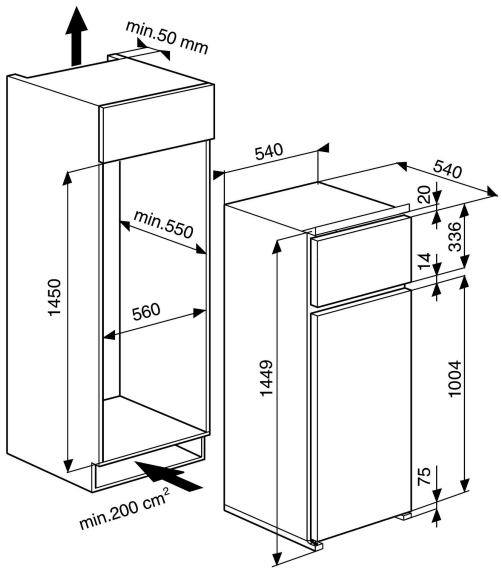

CARATTERISTICHE PRINCIPALI

Linea prodotto	Combinazione Frigorifero/Congelatore
Installazione	Totalmente integrato
Tipo di controllo	Meccanico
Tipologia costruttiva del prodotto	Da incasso
Colore principale	Bianco
Dati nominali collegamento elettrico (W)	0
Corrente (A)	0,9
Tensione (V)	220-240
Frequenza (Hz)	50
Numero di compressori	1
Lunghezza del cavo di alimentazione elettrica (cm)	150
Tipo di spina	Schuko
Capacità netta totale apparecchio (l)	202
Numero di stelle	4
Altezza del prodotto	1450
Larghezza del prodotto	540
Profondità del prodotto	540
Regolazione massima dei piedini	0
Peso netto (kg)	43.5

SPECIFICHE TECNICHE

Processo di scongelamento comparto frigorifero	Manuale
Processo di scongelamento comparto freezer	Manuale
Funzione raffreddamento veloce	No
Interruttore congelamento rapido	No
Indicatore porta aperta del congelatore	No
Temperatura regolabile	-
Temperatura regolabile del congelatore	No
Ventilatore interno compartp frigorifero	No
Numero di cassetti o cesti nel freezer	0
Macchina del ghiaccio automatica motorizzata	Non disponibile
Numero di ripiani nel compartimento frigorifero	4
Materiale dei ripiani	Filo
Display temperatura del frigorifero	Non disponibile
Display temperatura del congelatore	Nessuno
Numero di zone temperatura	2

PRESTAZIONI

Classe di efficienza energetica - nuova (2010/30/EC)	A+
Consumo di energia annuale (Kwh/annuo) - nuova (2010/30/EC)	232
Capacità netta del frigorifero (l) - nuova (2010/30/EC)	164
Capacità netta del congelatore (l) - nuovo (2010/30/EC)	38
Capacità Congelatore (Kg/24h) - nuova (2010/30/EC)	2
Classe climatica	N-ST
Rumorosità (dB(A) re 1pW)	39
Sistema No Frost	No