B9GMXI9

Categoria cucina	90x60 cm
N° di cavità soggette energy label	1
Fonte di calore	Elettrico
Tipo pianale	Gas
Tipo forno principale	Termoventilato
Sistema pulizia forno principale	Vapor Clean
Codice EAN	8017709225643
Classe efficienza energetica	A

Estetica

Estetica	Mista	**N° manopole**	9
Serie	Master	**Colore serigrafia**	Nero
Colore	Acciaio Inox	**Maniglia**	Smeg Classica
Design	Squadrato	**Colore maniglia**	Inox spazzolato
Porta	Con 2 fasce orizzontali	**Tipo vetro**	Nero
Alzatina	Sì	**Piedini**	Silver
Tipo griglie	Ghisa	**Vano**	Ribaltina
Finitura pannello comandi	Acciaio antimpronta	**Logo**	Applicato inox
		Posizione logo	Fascia sotto forno
Manopole	Smeg Soft Touch		
Colore manopole	Nero soft touch		

Programmi / Funzioni

N° funzioni di cottura 9

Funzioni cottura tradizionali

- Statico
- Ventilato
- Termo-ventilato
- Eco
- Grill stretto
- Grill largo
- Grill largo ventilato
- Base
- Base ventilata

Funzioni pulizia

Vapor clean

Altre funzioni

Scongelamento a tempo

Caratteristiche tecniche pianale

UR

Numero totale di zone di cottura 6

Anteriore sinistra - Gas - Ultrarapido (dual) - 4.20 kW

Posteriore sinistra - Gas - Ausiliario - 1.00 kW - Ø 6.7 cm

Anteriore centrale - Gas - Ausiliario - 1.00 kW

Posteriore centrale - Gas - Semirapido - 1.80 kW

Anteriore destra - Gas - Semirapido - 1.80 kW

Posteriore destra - Gas - Rapido - 2.90 kW

Tipo bruciatori gas	Standard	**Valvolatura di sicurezza**	Sì
Accensione gas su manopole	Sì	**Cappellotti bruciatori gas**	Smaltati nero opaco

Caratteristiche tecniche forno principale

N° di ventole	2	**Vetro interno removibile**	Sì
Volume netto della cavità	115 l	**N°vetri porta forno**	3
Volume lordo della prima cavità	129 l	**N° vetri porta termoriflettenti**	2
Materiale della cavità	Smalto Ever Clean	**Termostato di sicurezza**	Sì
N° di ripiani	5	**Sistema di raffreddamento**	Tangenziale
Tipo ripiani	Telai	**Dimensioni utili interno cavità (hxlxp)**	371x724x418 mm
Tipo di luci	Alogene	**Regolazione della temperatura**	Elettromeccanica
Potenza luce	40 W	**Resistenza suola - Potenza**	1700 W
Opzioni di programmazione tempo cottura	Fine	**Resistenza cielo - Potenza**	1200 W
Accensione luce all'apertura porta	Sì	**Resistenza grill - Potenza**	1700 W
Apertura porta	A ribalta	**Resistenza grill largo - Potenza**	2900 W
Porta smontabile	Sì	**Resistenza circolare - Potenza**	1550 W
Porta interna tuttovetro	Sì	**Tipo grill**	Elettrico

Opzioni forno principale

Allarme acustico di fine cottura	Sì	**Temperatura massima**	260 °C
Temperatura minima	50 °C		

Dotazione accessori forno principale e pianale

Griglia in ghisa per Wok	1	**Griglia inserto bacinella**	1
Griglia per moka	1	**Bacinella profonda 40mm**	1
Griglia forno con stop	1		

Collegamento Elettrico

Dati nominali di collegamento elettrico	3200 W	**Frequenza**	50/60 Hz
Corrente	14 A	**Lunghezza cavo di alimentazione**	120 cm
Tensione	220-240 V	**Morsettiera**	3 poli

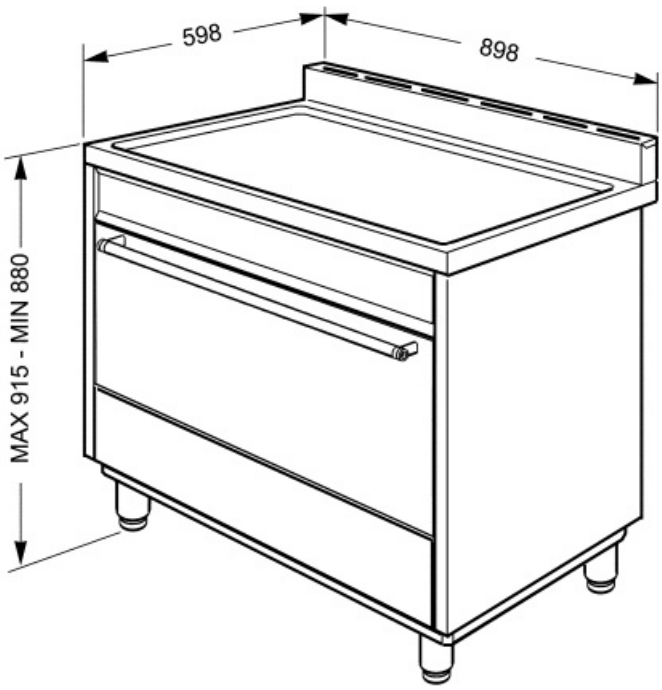

Accessori non inclusi

PAL2

Paletta pizza larga con doppio manico.

GT91P

Guide telescopiche ad estrazione parziale, 1 livello, per cucine Master e Sinfonia 90 cm provviste di telai guide forno

SFLK1

Child lock

BGTR9

Bistecchiera in ghisa per cucine Victoria 90 cm, Master e Sinfonia 60 cm e 90 cm

PPR9

Pietra pizza rettangolare senza manici. L64xH2,3xP37,5 cm Utilizzabile anche con forni a gas, ponendola sulle griglie.

KITPBX

Kit piedi per riduzione altezza cucine (850 mm)

GT1P-2

Guide telescopiche ad estrazione parziale su un livello, per forni con telai laterali in metallo. Lunghezza 355.5, estrazione 285 mm. Materiale: Acciaio AISI 430 lucido.

KITCPB9X

Coperchio 90 cm vetro e inox per cucine Master e Sinfonia

GT1T-2

Guide telescopiche ad estrazione totale su 1 livello. Per forni con telai laterali in metallo Lunghezza 355.5, estrazione 418.5 mm Materiale: acciaio AISI 430 lucido.

GTP

Guide telescopiche ad estrazione parziale su un livello per forni tradizionali. Realizzate in acciaio, garantiscono stabilità e agevolano l'estrazione delle teglie.

WOKGHU

Riduzione per pentola WOK

PPR2

Pietra refrattaria rettangolare PPR2. Ideale per coloro che desiderano ottenere una pizza con la stessa fragranza e croccantezza tipica di un forno a legna. Utilizzabile anche per la cottura di pane, focacce e altre ricette come pesce al cartoccio o biscotti. Dimensioni: L42 x H1,8 x P37,5 cm.

TBX6090

Teppanyaki per cucine Sinfonia

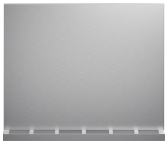

KITC9X9-1

Schienale 90 cm inox per cucine Portofino, Master e Sinfonia

PALPZ

Paletta pizza con manico ripiegabile Dimensioni L31,5 x H32,5 cm. Facile e comoda da utilizzare e da riporre. Perfetta per infornare e servire pizza, pane e pasticceria salata in modo sicuro e professionale. Utile anche per il controllo della cottura.

GTT

Guide telescopiche ad estrazione totale su un livello per forni tradizionali. Realizzate in acciaio, garantiscono stabilità e agevolano l'estrazione delle teglie.

KITPAX

Heigh extension feet, stainless steel, (950mm) suitable for Master, Sinfonia and Portofino (90cm) cookers; (900mm) suitable for Concerto cookers with 850mm height

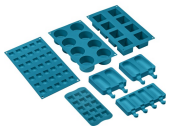

SMOLD

Set con 7 stampi in silicone per gelati, ghiaccioli, ghiaccio e per porzionare i cibi. Utilizzabili da -60°C a +230°C

Glossario simboli

A: La Classe A degli elettrodomestici Smeg consente contenuti consumi energetici.

Raffreddamento tangenziale: Questo innovativo sistema di raffreddamento permette di avere una porta a temperatura controllata durante la cottura. Oltre ai vantaggi offerti in termini di sicurezza, il sistema permette di proteggere i mobili in cui il forno è inserito, evitandone il surriscaldamento.

Porta a triplo vetro: Nei modelli top di gamma, la porta del forno prevede tre vetri che contribuiscono a mantenere l'esterno del forno a temperatura ambiente durante la cottura, garantendo la massima sicurezza. I due vetri interni termoriflettenti impediscono la dispersione del calore per una maggiore efficienza.

Antimpronta: Lo speciale trattamento a cui è sottoposto l'acciaio inox impedisce la formazione di aloni e ditate sulla superficie e contribuisce a esaltarne la lucentezza.

Ventilato: Cottura tradizionale intensa ed omogenea, adatta anche a ricette complesse La ventola è attiva e il calore proviene contemporaneamente dal basso e dell'alto La cottura ventilata assicura un risultato più veloce e omogeneo, lasciando i cibi fragranti fuori e più umidi all'interno. Ideale pasta al forno, biscotti, arrosti e crostate.

Base: il calore proviene solo dal basso della cavità. La ventola non è attiva. Ideale per torte dolci e salate, crostate e pizze. Studiata per completare la cottura e rendere i cibi più croccanti Questo simbolo nei forni a gas indica il bruciatore a gas.

Griglie in ghisa: Queste griglie sono resistenti alle alte temperature. Solide e robuste, sono state concepite per facilitare lo spostamento e il riposizionamento delle pentole sul piano.

Scongelamento a tempo: Funzione di scongelamento manuale. Al termine della durata impostata la funzione si interrompe.

Smalto Ever Clean: lo smalto Ever Clean viene applicato elettrostaticamente, da angolo ad angolo e da bordo a bordo per evitare crepe o screpolature nel tempo. Si tratta di un particolare smalto pirolitico , resistente agli acidi che, oltre a risultare gradevolmente luminoso, favorisce una maggiore pulizia delle pareti del forno, grazie ad una sua minore porosità. Viene cotto a oltre 850 ° C e polimerizzato lentamente a una velocità determinata scientificamente per garantire una profondità e una resistenza uniformi. Lo smalto Ever Clean crea una finitura impeccabile sia sull'interno del forno che sulle teglie, rendendo le superfici del forno incredibilmente facili da mantenere in quanto riduce l'aderenza dei grassi in cottura

Base ventilata: la combinazione tra la ventola e la sola resistenza inferiore consente di completare più velocemente la cottura di cibi già cotti in superficie ma non internamente. Questo sistema è consigliato per terminare la cottura di cibi già ben cotti in superficie, ma non internamente, che richiedono perciò un moderato calore superiore. Ideale per qualsiasi tipo di cibo

Statico: Cottura tradizionale adatta alla preparazione di una pietanza per volta. La ventola non è attiva e il calore proviene contemporaneamente dal basso e dell'alto La cottura statitca è più lenta e delicata, ideale per ottenere pietanze ben cotte e asciutte anche all'interno. Ideale per cuocere arrosti di qualsiasi tipo, carni grasse, pane, torte ripiene.

Termo-ventilato: è la funzione perfetta per cuocere tutti i tipi di pietanze in modo più delicato Il calore proviene dalla parte posteriore del forno e si distribuisce in modo rapido e uniforme. La ventola è attiva. E' ideale anche per cuocere su più livelli senza mescolare odori e sapori.

ECO: cottura a basso consumo energetico: questa funzione è particolarmente indicata per la cottura su singolo ripiano a bassi consumi energetici. È consigliata per tutti i tipi di alimenti tranne quelli che possono generare molta umidità (ad esempio le verdure). Per ottenere il massimo risparmio energetico e ridurre i tempi, si raccomanda di infornare gli alimenti senza preriscaldare il vano cottura

Resistenza grill centrale: questa funzione consente, tramite l'azione del calore sprigionato dal solo elemento centrale di grigliare le piccole porzioni di carne e di pesce, per preparare spiedini, toast e tutti i contorni di verdura alla griglia.

Interno porta tuttovetro: L'interno porta del forno presenta una superficie completamente liscia e senza viti, che facilita la rimozione dello sporco e rende più pratica la pulizia.

2 lampade alogene: La presenza di 2 lampade alogene disposte asimmetricamente rende ancora più luminoso lo spazio interno, eliminando angoli bui.

Bruciatore Ultrarapido: Viene definito Ultrarapido il bruciatore con una potenza di almeno 3,5 kW, che può essere a singola, doppia o a tripla corona.

Indica il volume utile della cavità del forno.

Grill: Calore molto intenso proveniente solo dall'alto da un doppio elemento riscaldante La ventola non è attiva. Consente di ottenere ottimi risultati di grigliatura e di gratinatura. Utilizzato a fine cottura conferisce una doratura uniforme alle pietanze.

Grill ventilato: calore molto intenso proveniente solo dall'alto da un doppio elemento riscaldante La ventola è attiva. Consente la grigliatura ottimale anche delle carni più spesse. Ideale per grossi tagli di carne.

Vetro interno rimovibile: Il forno ha la porta con il vetro interno rimovibile per agevolare le operazioni di pulizia e avere così un'igiene più profonda.

5 livelli di cottura: I forni Smeg, prevedono 5 livelli di cottura che consentono di cucinare pietanze differenti contemporaneamente, assicurando una riduzione dei consumi.

Vapor clean: la particolare funzione VAPOR CLEAN facilita la pulizia attraverso l'impiego del vapore che si genera inserendo nell'apposita imbutitura della cavità una piccola dose di acqua.