# BOMP101/C

**Caratteristiche Generali**

| | |
|---|---|
| Codice prodotto | BOMP101/C |
| Marchio | BOMPANI |
| Codice Articolo Cliente | |
| Descrizione Commerciale | |
| Famiglia Prodotto | FREDDO |
| Tipologia Prodotto | FRIGORIFERI LUCE LED |
| Categoria Prodotto | MONOPORTA |
| Installazione | FREE STANDING |
| Codice EAN | 8014747045844 |
| Nomenclatura Combinata | 84182199 |
| Linea Prodotto | RETRO' |
| Colore | CREMA |
| Volume lordo totale (lt) | 275 |
| Volume netto totale (lt) | 270 |
| Volume lordo frigorifero (lt) | 243 |
| Volume netto frigorifero (lt) | 240 |
| Volume lordo congelatore (lt) | 32 |
| Volume netto congelatore (lt) | 30 |
| Classe Climatica | T (18°C - 43°C) |
| Numero di Porte | 1 |
| Numero di Compressori | 1 |
| Capacità di congelazione (kg/24h) | 2 |
| Sistema Refrigeraz. (No Frost - Defrost - Manuale) | VENTILATO |
| Approvazioni | TÜV RHEINLAND ITALIA |
| CE | SI |
| Tipo della ventilazione | FORZATA |
| Reparto per congelati | INTERNO |
| Tipo di Condensatore | SERPENTINA |
| Materiale dell'isolante | C-PENTANE |

| | | | |
|---|---|---|---|
| Zero CFC | | SI | |
| Reparto per congelazione rapida | | NO | |
| Apertura porta | | DESTRA | |
| Porte reversibili | | NO | |
| **Comandi per l'Utente** | | | |
| Impostazione della temperatura | | AUTOMATICA | |
| Luce interna | | LED | |
| Tipo di sistema di deumidificazione (Frigorifero/Congelat | | AUTOMATICO / MANUALE | |
| Gas refrigerante | | R600a | |
| Quantità del gas refrigerante (gr) | | 34 | |
| Potenza elettrica | | 86 | |
| Potenza per riscaldatore di deumidificazione | | - | |
| Corrente elettrica | | 0,3 | |
| Spina di alimentazione | | UE | |
| **ACCESSORI** | | | |
| Tipo di accessori (transparenti - bianchi) | | TRASPARENTE | |
| Contenitori sulla porta (pezzi) | | 4 | |
| Tipo Contenitori sulla porta (transparenti - bianchi) | | TRASPARENTI | |
| cassetti standard (pezzi) | | 2 | |
| Vani a ribalta (pezzi) | | - | |
| contenitori ghiaccio cubetti (pezzi) | | 1 | |
| Ripiani frigorifero (pezzi) | | 3+1 | |
| Tipo Ripiani frigorifero (transparenti - bianchi) | | VETRO | |
| Rotelle posteriori (pezzi) | | 2 | |
| Rotelle anteriori (pezzi) | | - | |
| Piedi regolabili (pezzi) | | 2 | |
| Regolazione altezza(+cm) | | | |
| Ripiano portabottiglie | | SI | |
| Volume dei contenitori verdura (lt) | | 15 | |
| **Prestazioni** | | | |
| Prestazioni (numero di stelle) | | 4 | |
| Consumo energia kWh/24h | | 0,5 | |
| Consumo energia kWh/anno | | 185 | |
| Classe Energetica | | A++ | |
| Tempo di salita in temperatura (da -18ºC a -9ºC) (mins) | | | |
| Congelazione in caso di black-out (hours) | | 17 | |
| Noise Emissioni Rumore dB (A) | | 37 | |
| Termostato | | ELETTRONICO | |
| Voltaggio (V) / Frequenza (Hz) | | 220-240V - 50HZ | |
| Fusibile per corrente massima (A) | | 1 | |
| **Dimensioni e pesi** | | | |
| Quale fianco coricato | | SINISTRO | |
| Materiale dell'imballo | | | |
| Qtà Container | NR | C20 | 27,00000 |
| Qtà Container | NR | C40 | 57,00000 |
| Qtà Container | NR | C40HC | 78,00000 |
| Impilabilità | NR | 2,00000 | |
| L=Larghezza Imb. | MM | 620,00000 | |
| P=Profondità Imb. | MM | 710,00000 | |

| | | | |
|---|---|---|---|
| H=Altezza | Imb. | MM | 1.650,00000 |
| Peso Lordo | | KG | 61,8 |
| Peso Netto | | KG | 54,8 |
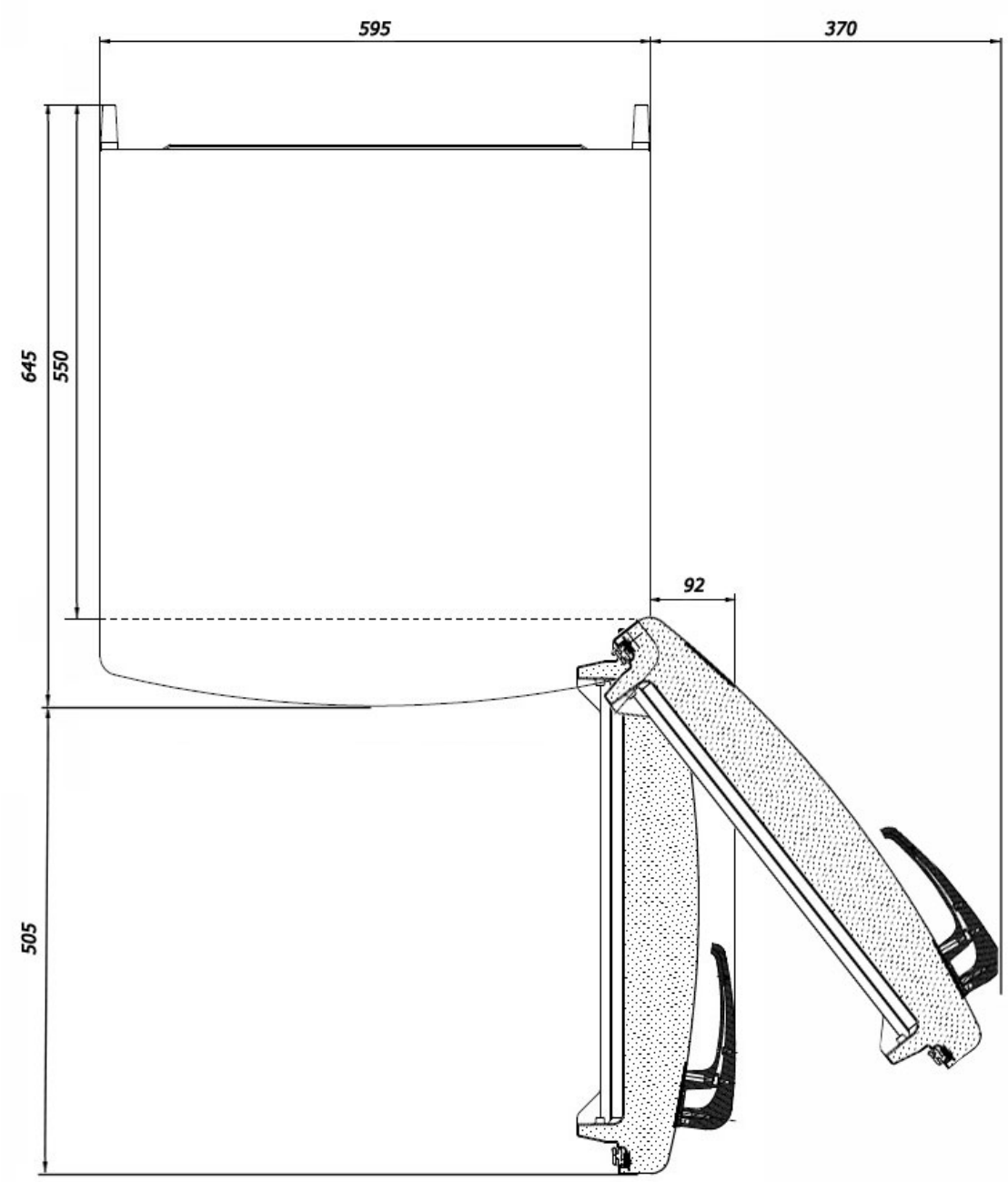
## SCHEMA TECNICO