KWC LIVELLO

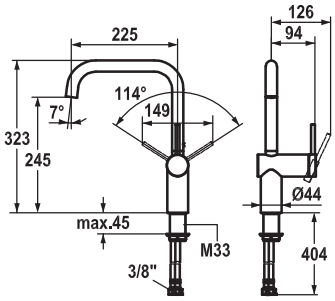

KWC-No.	Superfici
10.231.013.700FL	acciaio inox

A 225, tubi flessibili di collegamento

Cucina

Miscelatore a leva
- posizione della leva possibile a destra o a sinistra
- bocca orientabile 160°
  – Neoperl® Caché®
- KWC cartuccia M 35
  – con tecnica a dischi in ceramica
  – regolazione continua della portata e della temperatura
- tubi flessibili di collegamento da ⅜"
- fissaggio tramite raccordo filettato M33 x 1.5
- foratura ø35 mm

Portata 11 l/min (3 bar)
Classe di rumorosità I