U3F082P

EAN13: 8017709209865

Famiglia: Congelatori
Categoria: Sotto-Tavolo
Installazione: Incasso
Posizione cerniera: Destra
Colore porta: Bianco
Tipo di raffreddamento: Statico
Estetica: Standard
Classe di efficienza energetica del modello: A+

TIPOLOGIA

82-87 cm

- Categoria: Sotto-Tavolo
- Tipo di cerniera: A traino
- Porta reversibile: Sì
- Famiglia: Congelatori
- Installazione: Incasso
- Tipo di raffreddamento: Statico
- Posizione cerniera: Destra
- Nicchia da Incasso: 82-87

ESTETICA

- Estetica: Standard
- Materiale porta: Lamiera
- Materiale fianchi: Lamiera
- Design: Piatto
- Colore porta: Bianco
- Colore fianchi: Bianco

ALLESTIMENTO COMPARTO CONGELATORE

- Numero cassetti: 4

ALTRE CARATTERISTICHE TECNICHE

- Accessori comparto congelamento: Vaschetta portaghiaccio
- Allarme temperatura: Sì
- Numero di compressori: 1
- Tasto congelamento rapido: Sì
- Spia Funzionamento: Sì
- Tipo di controllo della temperatura: Elettromeccanico
- Tipo di compressore: Standard

CARATTERISTICHE TECNICHE

- Capacità netta congelatore: 98 l
- Rumorosità: 40 dB(A) re 1pW

PRESTAZIONI / ETICHETTA ENERGETICA

A+

- Classe di efficienza energetica del modello: A+
- Scomparti Alimenti Congelati - Volume utile: 95 l
- Volume lordo scomparto alimenti congelati: 108 l
- Scomparto 4 Stelle - Numero di stelle: 4
- Capacita di congelamento: 18 Kg/24h
- Classe climatica: SN, N, ST, T
- Categoria apparecchio di refrigerazione: 8 - Congelatore verticale
- Consumo annuo di energia: 198 KWh
- Volume utile totale: 95 l
- Volume lordo totale: 105 l
- Numero di stelle scomparto alimenti congelati: 4
- Autonomia di Conservazione senza energia elettrica: 18 h

COLLEGAMENTO ELETTRICO

- Dati nominali di collegamento elettrico: 120 W
- Tensione: 230-240 V
- Spina: Schuko
- Corrente: 0.8 A
- Frequenza: 50 Hz

INFORMAZIONI LOGISTICHE

- Larghezza del prodotto (mm): 560 mm
- Larghezza del prodotto con porte aperte oltre 90°: 560 mm

• Profondità del prodotto senza maniglia: 547 mm
• Altezza del prodotto: 815 mm
• Dimensioni del prodotto HxLxP (mm):
820x560x547 mm

U3F082P
EAN13:
8017709209865

	4 stelle
	A+: Gli elettrodomestici Smeg consentono un notevole risparmio energetico ascrivibile in Classe A, A+, A++ e A+++, per ridurre i consumi, pur mantenendo la massima efficienza, e garantire il rispetto per l'ambiente.
	Altezza nicchia incasso
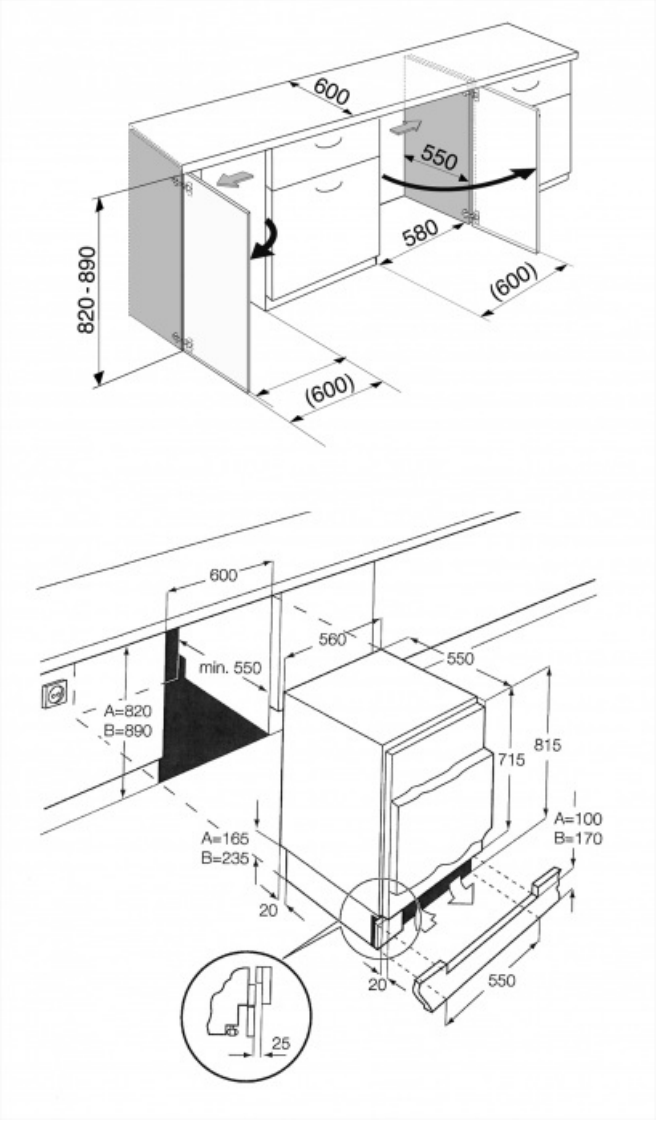
U3F082P
EAN13:
8017709209865