ASC71S

Codice EAN	8017709164508
Famiglia	Asciugatrice
Larghezza commerciale	60 cm
Installazione	Libera installazione
Sistema di asciugatura	A condensa
Tipo di carica	Frontale

Programmi / Funzioni

Comandi	Elettronici
Grafica programmi	Scritte IT
Numero di programmi	16
Programmi speciali	

Refresh

Camicie

Jeans

Rapido 35 min

Tipo di display	LED DISPLAY
Indicatore avanzamento programma	
Indicatore di fine ciclo	
Indicatore pulizia filtro	Sì
Indicatore svuotamento contenitore condensa	Sì

Caratteristiche Tecniche

Funzionamento	A controllo elettronico	**Materiale cestello**	Zincato
Sensore di umidità	Sì	**Volume cestello**	102 l
Selezione durata asciugatura	Da 10 a 60 min	**Larghezza utile della porta**	32 cm
Fase di raffreddamento	Sì	**Angolo massimo di apertura porta**	150 °
Fase anti-piega a fine asciugatura	Sì		

Rotazione alternata del cestello	Sì
Illuminazione interna	Sì
Filtro condensatore	Sì
Filtro filacci	Sì
Cerniere porta	Destra
Sicurezza bambini (blocco impostazioni)	Sì
Posizione contenitore condensa	In alto
Installazione a colonna, con modelli lavabiancheria compatibili	Con kit di sovrapposizione, disponibile come accessorio
Optional	KITSPF - Accessorio per l'installazione a colonna

Prestazioni / Etichetta Energetica

Capacità di carico (cotone)	7 kg
Tipo di asciugatrice	Condensa
Tipo	condensazione
Classe di efficienza energetica	B
Consumo di energia totale annuo	504 KWh
Consumo energetico del programma cotone standard a pieno carico	4.15 KWh
Consumo energetico del programma cotone standard a carico parziale	2.34 KWh
Consumo energetico della modalità off per il programma cotone standard a pieno carico	0.3 W
Consumo energetico della modalità left-on per il programma cotone standard a pieno carico	1.0 W
Durata del programma per il cotone standard a pieno carico	116 min
Durata del programma per il cotone standard a carico parziale	68 min
Durata del programma per il cotone standard a carico pieno e parziale	89 min
Classe di efficienza condensa	B
Efficienza condensa del programma cotone standard a pieno carico	89 %
Efficienza condensa del programma cotone standard a carico parziale	89 %
Efficienza condensa del programma cotone standard a carico pieno e parziale	89 %
Rumorosità per il programma cotone standard a pieno carico	65 dB(A) re 1pW
Capacità di carico delicati	2 kg

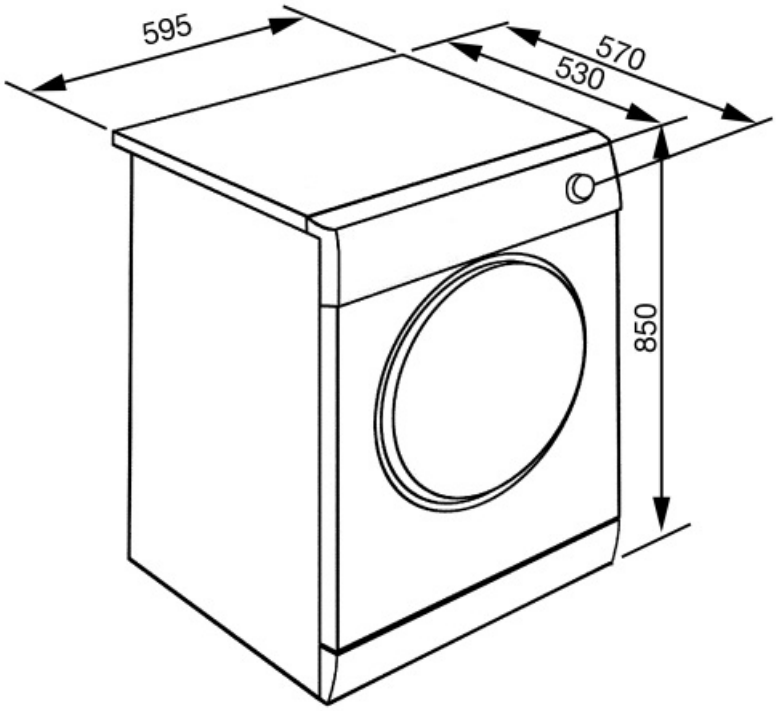
595
570
530
850

Glossario simboli

B: Indica la Classe energetica dell'elettrodomestico.

Partenza differita: Consente di posticipare fino a 24 ore l'avvio del programma, in base alle proprie esigenze, e di effettuare quindi il lavaggio anche nelle fasce orarie in cui il costo dell'energia è minore.

Oblò largo 32cm: e grandi dimensioni dell'oblò da 32 cm rendono le operazioni di carico e scarico del bucato ancora più agevoli e veloci favorendo la massima praticità d'uso.

Sensore di umidità: Permette di programmare la macchina per ottenere il grado di asciugatura desiderata (pronto stiro, asciutto armadio, extra asciutto), ottimizzando i tempi e con un risparmio di consumi energetici. In alternativa, l'impostazione manuale consente di poter programmare il tempo di asciugatura secondo le proprie preferenze.

Illuminazione interna: I modelli top di gamma Smeg dispongono di una luce interna e hanno un grande oblò trasparente che per una migliore e maggiore visibilità all'interno del cestello.

Jeans: Ciclo speciale pensato per rispondere alle esigenze di lavaggio di uno tra i capi di abbigliamento più diffusi, i Jeans. Il programma consente di lavare i capi in denim, rispettandone i colori e limitando al minimo le pieghe.

Refresh: Programma ideale per rinfrescare capi poco usati o da molto tempo nell'armadio, ravviva gli indumenti, senza necessità di lavarli. Rimuove facilmente gli odori di fumo e chiuso. Ideale per giacche e completi da uomo.

Indicatore fase di lavaggio: Simboli che indicano la fase in cui si trova il programma in corso

Blocco comandi: L'opzione blocco comandi, presente su diverse tipologie di prodotti, permette di bloccare tutte le funzioni e i programmi impostati, nonché i comandi, per una totale sicurezza soprattutto in presenza di bambini.

Display LED: Per ottimizzare le prestazioni e semplificare al massimo l'utilizzo dell'elettrodomestico , alcune lavabiancheria e alcuni frigoriferi sono dotati di un display LED che permette di visualizzare lo stato di funzionamento del prodotto.

Capacità di asciugatura: Indica la quantità di biancheria che può essere inserita nella lavasciuga per ottenere la massima efficacia di asciugatura. Il peso s'intende di biancheria a secco.

Indicatori di stato - fine: Simbolo che indica il termine del programma.

Il livello di Silenziosità è ottenuto grazie ad un eccellente isolamento e speciali dispositivi, studiati appositamente per attutire il suono generato durante il funzionamento della lavastoviglie. In gamma sono presenti modelli con vari livelli di silenziosità.

Rapido 35 min: Il programma Rapido a 35 min, permette di lavare capi leggermente sporchi in brevissimo tempo.

Camicie: Programma specifico che consente di lavare le camicie con la massima cura, rispettando i tessuti e riducendo al minimo la formazione di pieghe, così da poter ottenere i migliori risultati di stiratura in tempi brevi.